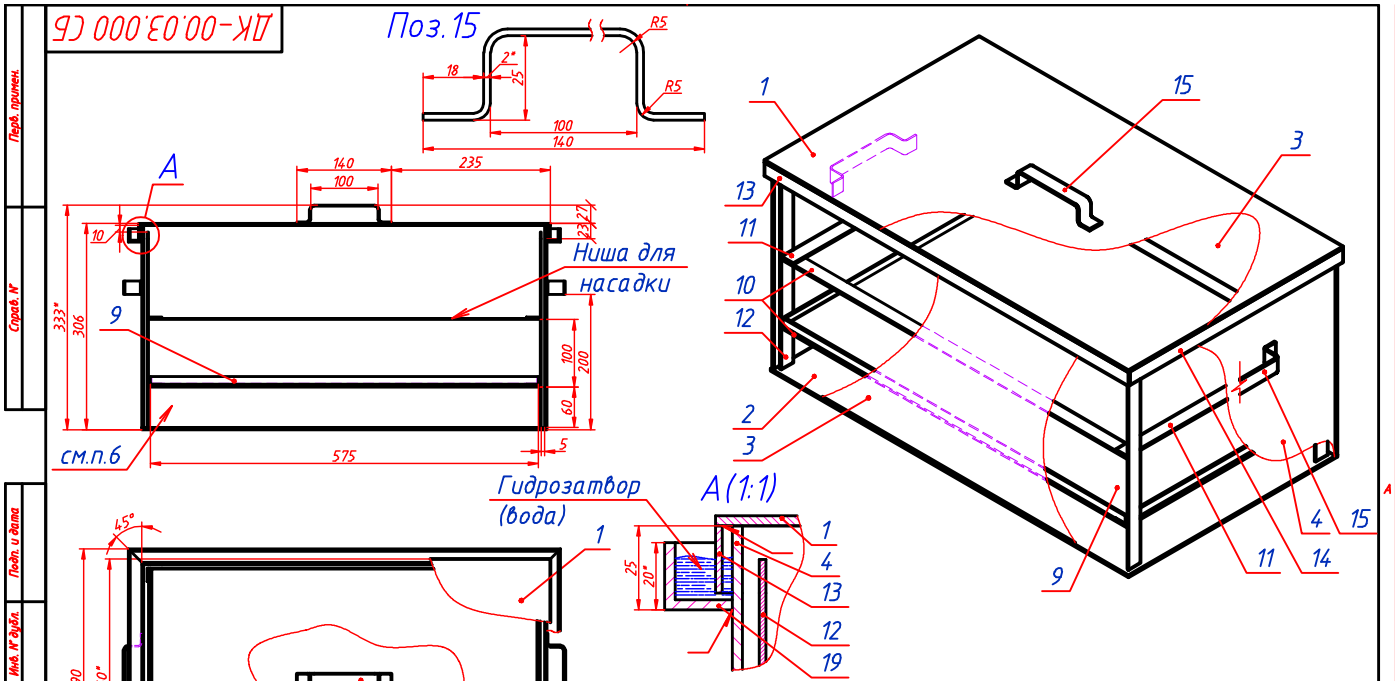

1. * Размеры для справок.
2. Сварные швы по ГОСТ 5264-80.
3. Материал поз.2 желательно заменить см. примечания в спецификации поз.2.
4. На нижний уровень кассеты устанавливается поддон поз.9 для стека масла приготавливаемого блюда, на верхний – различные насадки (рамка с сеткой размерами 325 h14 x 570 h14) под различные блюда (мясо, рыба).
5. Для герметичности крышки предусмотрен гидрозатвор см. вид А, на изометрическом виде не показан. Насадки в чертеже условно не показаны, изготавливаются индивидуально под каждое блюдо.
6. Место для веток яблони, ольхи, вишни... .

Изм.	Лист	№ докум.	Подп.	Дата
Разраб.		Андреев Е.К.		06.04.2010
Пров.				
Т.контр.				
Н.контр.				
Утв.				

ДК-00.03.000 СБ

Коптильня (V=27л)

Сборочный чертеж

m~31кг

Лит.	Масса	Масштаб
		1:5
Лист	Листов 1	

Формат	Зона	Поз.	Обозначение	Наименование	Кол.	Примечание
А2			ДК-00.03.000 СБ	Сборочный чертеж		
				Детали		
				Лист Б-пн-3 ГОСТ19903-74 / Ст3 ГОСТ 16523-97		
БЧ		1	ДК-00.03.001	610 h14 x 360 h14, m=5,17кг	1	
БЧ		2	ДК-00.03.002	600 h14 x 350 h14, m=4,95кг	1	Холодный материал 12Х18Н10Т ГОСТ 5632-81
БЧ		3	ДК-00.03.003	600 h14 x 300 h14, m=4,24кг	2	
БЧ		4	ДК-00.03.004	344 h14 x 300 h14, m=2,43кг	2	
				Лист Б-пн-2 ГОСТ19903-74 / Ст3 ГОСТ 16523-97		
БЧ		9	ДК-00.03.009	595 h14 x 364 h14, m=3,3кг	1	Гнутое изделие (для схода масла)
БЧ		10	ДК-00.03.010	580 h14 x 20 h14, m=0,18кг	4	
БЧ		11	ДК-00.03.011	334 h14 x 20 h14, m=0,11кг	4	
БЧ		12	ДК-00.03.012	290 h14 x 20 h14, m=0,09кг	4	
БЧ		13	ДК-00.03.013	610 h14 x 20 h14, m=0,19кг	2	
БЧ		14	ДК-00.03.014	356 h14 x 20 h14, m=0,11кг	2	
БЧ		15	ДК-00.03.015	200 h14 x 20 h14, m=0,06кг	3	Гнутое изделие
				Уголок 20х3 ГОСТ 8509-93 / Ст3 ГОСТ 535-2005		
БЧ		18	ДК-00.03.018	l=640мм, m=0,56кг	2	Торцевать 45° см. сборку
БЧ		19	ДК-00.03.019	l=390мм, m=0,34кг	2	Торцевать 45° см. сборку

Изм.	Лист	№ докум.	Подп.	Дата
Разраб.		Андреев Е.К.		06.04.2010
Пров.				
Н.контр.				
Утв.				

ДК.00.03.000

Коптильня (V=27л)

Лит.	Лист	Листов
		1

Перв. примен. | Справ. № | Подп. и дата | Инв. № дубл. | Взам. инв. № | Подп. и дата | Инв. № подл.